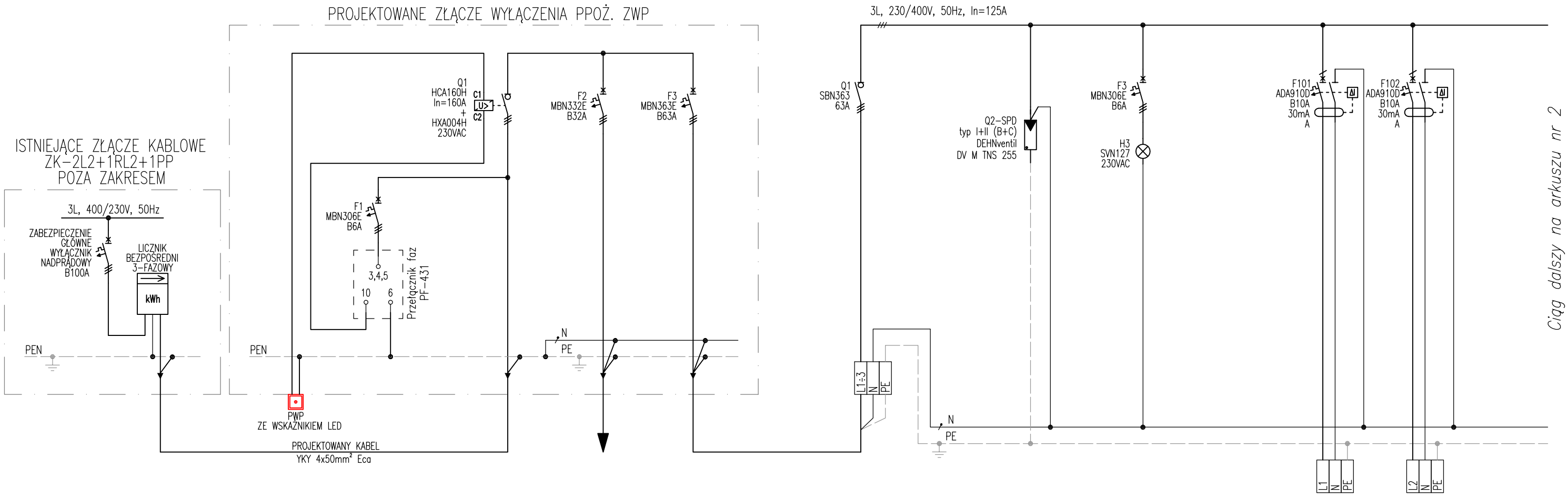

NUMER OBWODU	–	–	–	–	–	–	–	TMC/1	2	3	–	101	102	–
TYP LINII	–	–	–	–	–	–	–	YKYżo 5x25 Eca	–	–	–	YDYżo 3x1,5 Eca	YKYżo 3x1,5 Eca	–
MOC ZAP. [kW]	–	–	–	–	–	–	–	33,631	–	–	–	0,054	0,162	–
PRĄD OBL.	–	–	–	–	–	–	–	53,31	–	–	–	0,25	0,74	–
LICZBA ODBIORÓW	–	–	–	–	–	–	–	–	–	–	–	2	6	–
NAZWA ODBIORU	Istniejące złącze kablowe ZK-2L2+1RL2+1PP poza zakresem	Przycisk PWP na elewacji złącza ZWP	Obwód zasilania cewki wzrostowej poprzez przekaźnik faz	Wyłącznik przeciwpożarowego wyłączenia prądu – rozłącznik izolacyjny z cewką wzrostową	Odpływ do tablicy TMB	Odpływ do tablicy TMC	–	Zasilanie tablicy TMC maszynowni C ze złącza wyłączenia ppoż. ZWP	Ochrona przepięciowa ogranicznik typu I+II	Sygnalizacja obecności napięcia	–	Oświetlenie podstawowe maszynownia C	Oświetlenie podstawowe magazynek	–

UWAGI:

1. *Układ pracy instalacji: TN-S, 230/400V, 50Hz.*
2. *Ochrona przeciwporażeniowa: Samoczynne Wyłączenie Zasilania.*
3. *Dodatkowa ochrona przeciwporażeniowa: wyłączniki różnicowoprądowe.*
4. *Spodziewany prąd zwarciowy na szynach złącza ZWP: Ik"3f<6kA.*
5. *Moc przyłączeniowa: 58kW.*
6. *Typ obudowy:*
   - *wisząca o wymiarach 950x550x160mm,*
   - *stopień ochrony IP44,*
   - *wytrzymałość mechaniczna IK09,*
   - *drzwi pełne,*
   - *obudowa w II klasie izolacji,*
   - *wyprowadzenie obwodów górą poprzez listwy zaciskowe,*
   - *rezerwa miejsca ok. 20%.*

IB INVEST Sp. z o.o.
41-800, Zabrze, ul. Jana Matejki 43
www.ibinvest.pl, biuro@ibinvest.pl
NIP: 6482790988 REGON: 380814107

SPOSÓB RZUTOWANIA-EUROPEJSKI

STADIUM: PT

BRANŻA: Elektryczna

INWESTYCJA:	PRZEBUDOWA BOISKA TRENINGOWEGO PRZY ULICY SPORTOWEJ W ŚWIDNIKU POLEGAJĄCA NA BUDOWIE OBIEKTU TYMCZASOWEGO TJ. HALI PNEUMATYCZNEJ WRAZ Z ZAPLECZEM TECHNICZNYM	DATA: 11.2021	FORMAT: A3
ADRES INWESTYCJI:	ul. Sportowa, 21-040 Świdnik dz. nr: 139/4, 140/2	ARKUSZ: 1/4	
INWESTOR:	Gmina Miejska Świdnik ul. Wyspiańskiego 27, 21-040 Świdnik	REWIZJA: 00	
TEMAT RYSUNKU	**Schemat główny zasilania. Schemat ideowy tablicy TMC.**	NR RYSUNKU: 189-PT-E5.001	

	IMIE NAZWISKO:	NR UPR.	PODPIS:
PROJEKTOWAŁ:	mgr inż. Piotr Zawodny	187/94	
OPRACOWAŁ:	mgr inż. Marcin Korczyna	-	
SPRAWDZIŁ:	mgr inż. Janina Kuc	57/89	

Niniejszy rysunek stanowi własność firmy IB INVEST Sp. z o.o. Kopiowanie, wykorzystywanie całości lub fragmentów opracowania jest zabronione (Ustawa "O prawie autorskim i prawach pokrewnych" Dz.U. nr 24 z 1994 r)

NINIEJSZY PROJEKT CHRONIONY JEST PRAWEM AUTORSKIM. RYSUNEK ANI ŻADEN JEGO FRAGMENT NIE MOGĄ BYĆ REPRODUKOWANE, POWIELANE LUB WYKORZYSTYWANE DO INNYCH CELÓW BEZ PISEMNEJ ZGODY PRACOWNI

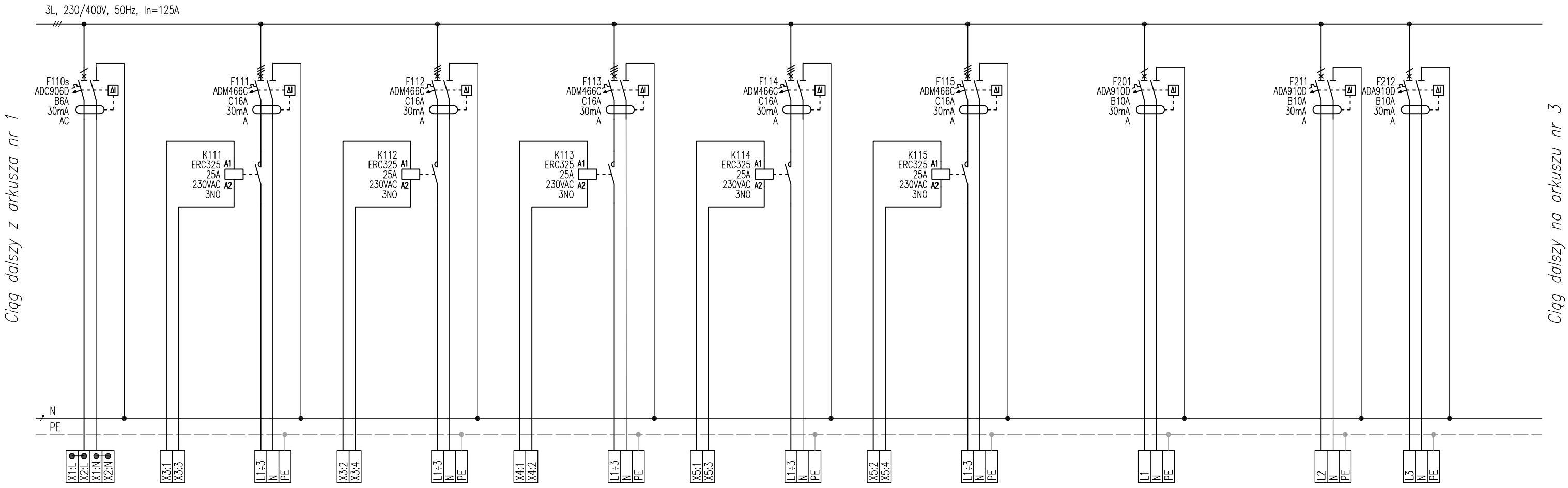

110s	–	111	–	112	–	113	–	114	–	115	–	201	–	211	212	–
N2XH-O 5x2,5 B2ca	–	N2XH-J 5x6 B2ca	–	N2XH-J 5x6 B2ca	–	N2XH-J 5x6 B2ca	–	N2XH-J 5x6 B2ca	–	N2XH-J 5x6 B2ca	–	YDYżo 3x1,5 Eca	–	N2XH-J 3x2,5 B2ca	N2XH-J 3x2,5 B2ca	–
–	–	3,882	–	4,122	–	4,122	–	4,122	–	3,882	–	0,003	–	0,213	0,213	–
–	–	5,90	–	6,26	–	6,26	–	6,26	–	5,90	–	0,01	–	0,98	0,98	–
–	–	21	–	21	–	21	–	21	–	21	–	2	–	27	27	–
Zasilanie obwodów sterowania oświetleniem hali pneumatycznej	Obwody sterowania oświetlenia hali pneumatycznej	Oświetlenie podstawowe hali pneumatycznej (1/5 hali)	Obwody sterowania oświetlenia hali pneumatycznej	Oświetlenie podstawowe hali pneumatycznej (1/5 hali)	Obwody sterowania oświetlenia hali pneumatycznej	Oświetlenie podstawowe hali pneumatycznej (1/5 hali)	Obwody sterowania oświetlenia hali pneumatycznej	Oświetlenie podstawowe hali pneumatycznej (1/5 hali)	Obwody sterowania oświetlenia hali pneumatycznej	Oświetlenie podstawowe hali pneumatycznej (1/5 hali)	–	Oświetlenie awaryjne maszynowni C	–	Oświetlenie awaryjne hali pneumatycznej (1/2 hali)	Oświetlenie awaryjne hali pneumatycznej (1/2 hali)	–

IB INVEST Sp. z o.o.
41-800, Zabrze, ul. Jana Matejki 43
www.ibinvest.pl, biuro@ibinvest.pl
NIP: 6482790988 REGON: 380814107

SPOSÓB RZUTOWANIA-EUROPEJSKI

STADIUM: PT

BRANŻA: Elektryczna

INWESTYCJA:	PRZEBUDOWA BOISKA TRENINGOWEGO PRZY ULICY SPORTOWEJ W ŚWIDNIKU POLEGAJĄCA NA BUDOWIE OBIEKTU TYMCZASOWEGO TJ. HALI PNEUMATYCZNEJ WRAZ Z ZAPLECZEM TECHNICZNYM	DATA: 11.2021	FORMAT: A3
ADRES INWESTYCJI:	ul. Sportowa, 21-040 Świdnik dz. nr: 139/4, 140/2	ARKUSZ: 2/4	
INWESTOR:	Gmina Miejska Świdnik ul. Wyspiańskiego 27, 21-040 Świdnik	REWIZJA: 00	
TEMAT RYSUNKU	**Schemat główny zasilania.** **Schemat ideowy tablicy TMC.**	NR RYSUNKU: 189-PT-E5.001	

	IMIE NAZWISKO:	NR UPR.	PODPIS:
PROJEKTOWAŁ:	mgr inż. Piotr Zawodny	187/94	
OPRACOWAŁ:	mgr inż. Marcin Korczyna	-	
SPRAWDZIŁ:	mgr inż. Janina Kuc	57/89	

Niniejszy rysunek stanowi własność firmy IB INVEST Sp. z o.o. Kopiowanie, wykorzystywanie całości lub fragmentów opracowania jest zabronione (Ustawa "O prawie autorskim i prawach pokrewnych" Dz.U. nr 24 z 1994 r)

NINIEJSZY PROJEKT CHRONIONY JEST PRAWEM AUTORSKIM. RYSUNEK ANI ŻADEN JEGO FRAGMENT NIE MOGĄ BYĆ REPRODUKOWANE, POWIELANE LUB WYKORZYSTYWANE DO INNYCH CELÓW BEZ PISEMNEJ ZGODY PRACOWNI

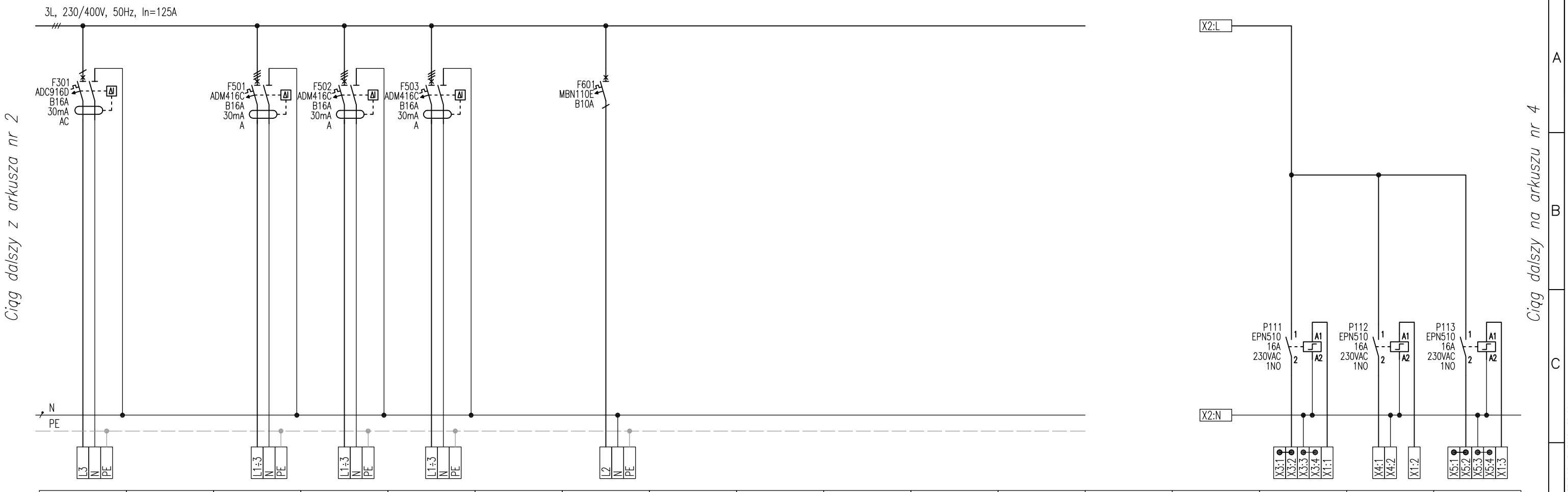

301	–	501	502	503	–	601	–	–	–	–	–	–	–	–	–	–
YDYżo 3x2,5 Eca	–	YDYżo 5x2,5 Eca	YDYżo 5x2,5 Eca	YDYżo 5x2,5 Eca	–	YDYżo 3x1,5 Eca	–	–	–	–	–	–	–	–	–	–
1,000	–	3,900	3,900	3,900	–	0,155	–	–	–	–	–	–	–	–	–	–
4,68	–	6,65	6,65	6,65	–	0,72	–	–	–	–	–	–	–	–	–	–
2	–	1	1	1	–	1	–	–	–	–	–	–	–	–	–	–
Gniazda wtyczkowe ogólne maszynownia C	–	Gazowy ogrzewacz pomieszczeń HP 180kW	Gazowy ogrzewacz pomieszczeń HP 180kW	Gazowy ogrzewacz pomieszczeń HP 180kW	–	System detekcji gazu	–	–	–	–	–	–	Zaciski obwodu zasilania sterowania oświetleniem hali pneumatycznej	Obwód sterowania przekaźnika bistabilnego – załączenie 2/5 oświetlenia hali	Obwód sterowania przekaźnika bistabilnego – załączenie 1/5 oświetlenia hali	Obwód sterowania przekaźnika bistabilnego – załączenie 2/5 oświetlenia hali

iB INVEST Sp. z o.o.
41-800, Zabrze, ul. Jana Matejki 43
www.ibinvest.pl, biuro@ibinvest.pl
NIP: 6482790988 REGON: 380814107

SPOSÓB RZUTOWANIA-EUROPEJSKI

STADIUM: PT

BRANŻA: Elektryczna

INWESTYCJA:	PRZEBUDOWA BOISKA TRENINGOWEGO PRZY ULICY SPORTOWEJ W ŚWIDNIKU POLEGAJĄCA NA BUDOWIE OBIEKTU TYMCZASOWEGO TJ. HALI PNEUMATYCZNEJ WRAZ Z ZAPLECZEM TECHNICZNYM	DATA: 11.2021	FORMAT: A3
ADRES INWESTYCJI:	ul. Sportowa, 21-040 Świdnik dz. nr: 139/4, 140/2	ARKUSZ: 3/4	
INWESTOR:	Gmina Miejska Świdnik ul. Wyspiańskiego 27, 21-040 Świdnik	REWIZJA: 00	
TEMAT RYSUNKU	**Schemat główny zasilania.** **Schemat ideowy tablicy TMC.**	NR RYSUNKU: 189-PT-E5.001	

	IMIE NAZWISKO:	NR UPR.	PODPIS:
PROJEKTOWAŁ:	mgr inż. Piotr Zawodny	187/94	
OPRACOWAŁ:	mgr inż. Marcin Korczyna	-	
SPRAWDZIŁ:	mgr inż. Janina Kuc	57/89	

Niniejszy rysunek stanowi własność firmy IB INVEST Sp. z o.o. Kopiowanie, wykorzystywanie całości lub fragmentów opracowania jest zabronione (Ustawa "O prawie autorskim i prawach pokrewnych" Dz.U. nr 24 z 1994 r)

NINIEJSZY PROJEKT CHRONIONY JEST PRAWEM AUTORSKIM. RYSUNEK ANI ŻADEN JEGO FRAGMENT NIE MOGĄ BYĆ REPRODUKOWANE, POWIELANE LUB WYKORZYSTYWANE DO INNYCH CELÓW BEZ PISEMNEJ ZGODY PRACOWNI

Ciąg dalszy z arkusza nr 3

KASETA STEROWANIA OŚWIETLENIEM KSO

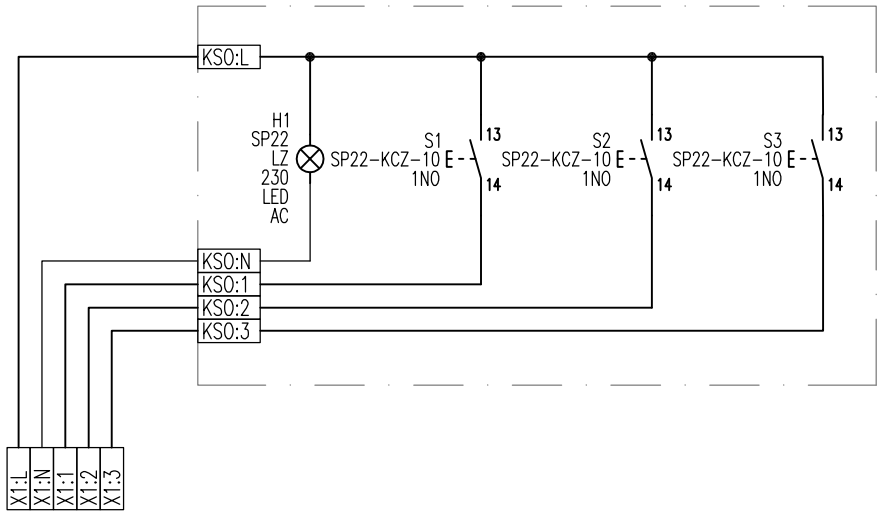

–	110s	–	–	–	–	–
–	N2XH-O 5x2,5 B2ca	–	–	–	–	–
–	–	–	–	–	–	–
–	–	–	–	–	–	–
–	–	–	–	–	–	–
–	Połączenie pomiędzy tablicą TMC a kasetą sterowania oświetleniem KSO	–	Sygnalizacja obecności napięcia sterowniczego	Przycisk monostabilny S1 – załączenie 2/5 oświetlenia hali	Przycisk monostabilny S2 – załączenie 1/5 oświetlenia hali	Przycisk monostabilny S3 – załączenie 2/5 oświetlenia hali

KASETA STEROWANIA OŚWIETLENIEM KSO
SKALA 1:1

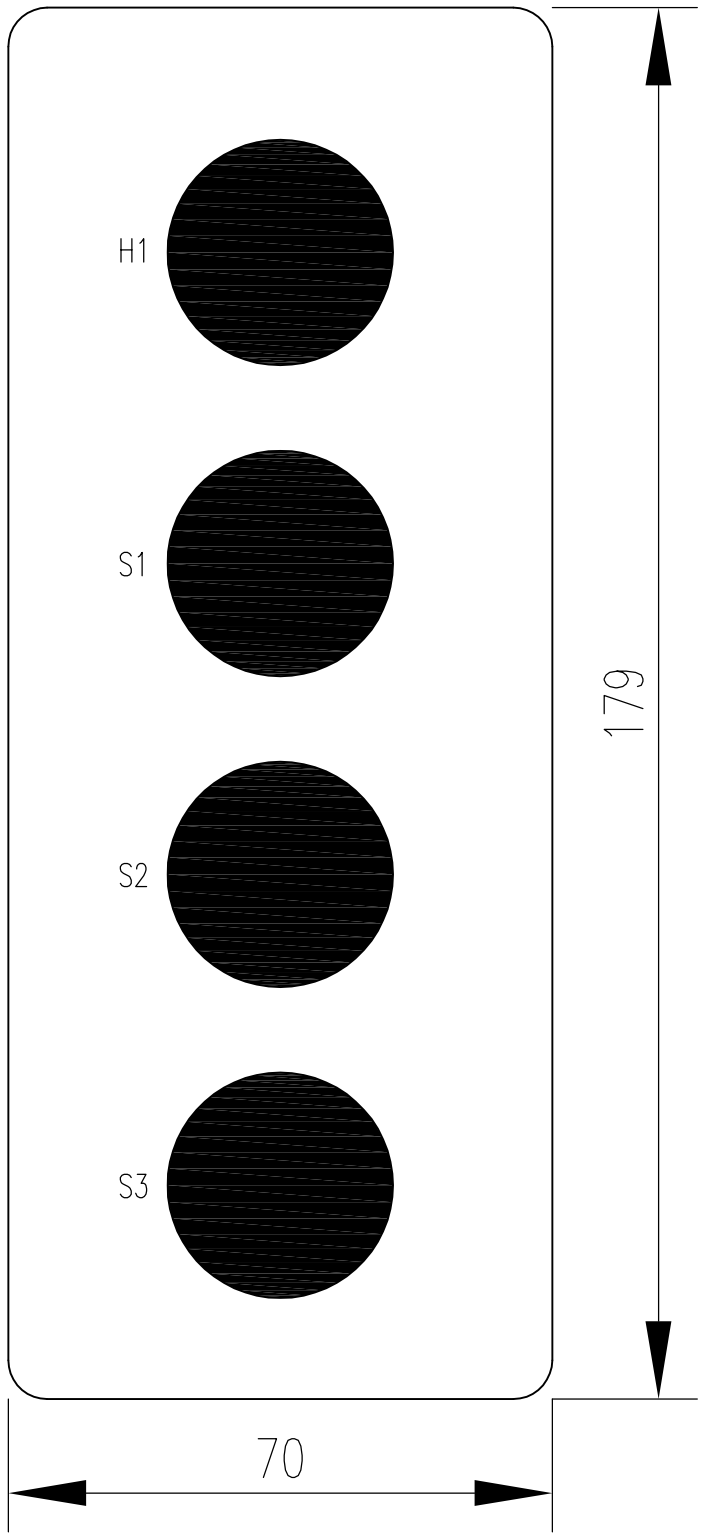

iB INVEST Sp. z o.o.
41-800, Zabrze, ul. Jana Matejki 43
www.ibinvest.pl, biuro@ibinvest.pl
NIP: 6482790988 REGON: 380814107

SPOSÓB RZUTOWANIA-EUROPEJSKI

STADIUM: PT

BRANŻA: Elektryczna

INWESTYCJA:	PRZEBUDOWA BOISKA TRENINGOWEGO PRZY ULICY SPORTOWEJ W ŚWIDNIKU POLEGAJĄCA NA BUDOWIE OBIEKTU TYMCZASOWEGO TJ. HALI PNEUMATYCZNEJ WRAZ Z ZAPLECZEM TECHNICZNYM	DATA: 11.2021	FORMAT: A3
ADRES INWESTYCJI:	ul. Sportowa, 21-040 Świdnik dz. nr: 139/4, 140/2	ARKUSZ: 4/4	
INWESTOR:	Gmina Miejska Świdnik ul. Wyspiańskiego 27, 21-040 Świdnik	REWIZJA: 00	
TEMAT RYSUNKU	**Schemat główny zasilania.** **Schemat ideowy tablicy TMC.**	NR RYSUNKU: 189-PT-E5.001	

	IMIE NAZWISKO:	NR UPR.	PODPIS:
PROJEKTOWAŁ:	mgr inż. Piotr Zawodny	187/94	
OPRACOWAŁ:	mgr inż. Marcin Korczyna	–	
SPRAWDZIŁ:	mgr inż. Janina Kuc	57/89	

Niniejszy rysunek stanowi własność firmy IB INVEST Sp. z o.o. Kopiowanie, wykorzystywanie całości lub fragmentów opracowania jest zabronione (Ustawa "O prawie autorskim i prawach pokrewnych" Dz.U. nr 24 z 1994 r)

NINIEJSZY PROJEKT CHRONIONY JEST PRAWEM AUTORSKIM. RYSUNEK ANI ŻADEN JEGO FRAGMENT NIE MOGĄ BYĆ REPRODUKOWANE, POWIELANE LUB WYKORZYSTYWANE DO INNYCH CELÓW BEZ PISEMNEJ ZGODY PRACOWNI